Sixnet SL-2ES

Die industriellen Sixnet Fiber Media Converter wandeln Kupfer Ethernet zu Fiber Ethernet. Die robusten Geräte lassen sich mittels Hutschiene befestigen und bieten Plug & Play Funktionalität.

Technische Details

Ethernet	
Type	Media Fiber Converter
Ethernet Trennung	1500 Vrms 1 Minute
Flow Control	Vollduplex Betrieb
Speicher-Bandbreite	3,2 Gbit/s
Latenz	5 µs bei 100 Mbit/s (plus Frame Time)
MAC Adressen	1024
RJ45 Kupfer Ports	
Kupfer Port	10/100BaseTX (geschirmt)
MDI/MDIX	Auto-mdi/mdix-crossover und TD/RD Auto-Polarität
Geschwindigkeit	Auto-Negotiation (10 oder 100 Mbit/s)
Fiber Ports	
Geschwindigkeit	100 BaseFX (100 Mbit/s)
Duplex-Betrieb	Vollduplex
Netzwerk Kompatibilität	
Ethernet-Protokolle	• IEEE 802.3 • IEEE 802.3u • IEEE 802.3x
Spannungsversorgung	
Spannungsversorgung	10 ~ 30 V DC, dual-redundant
Leistungsaufnahme	2.0 W
Schutz	• Transient: 15.000 W Spitzenleistung • Spike: 5.000 W (10 Mal für 10 µs)
Umgebung	
Betriebstemperaturbereich	-10 ~ +60 °C
Lagertemperaturbereich	-40 ~ +85 °C
Luftfeuchtigkeit	5 bis 95% RH (nicht kondensierend)
Vibration und Schock	IEC60068-2-6

Technische Details

Zertifikate	
Elektrische Sicherheit	UL508/CSA C22.2/14; EN61010-1, CE
EMI	FCC Teil 15, ICES-003, EN61000-6-4, CE
EMC	EN61000-6-2, CE
Explosionsgefährdete Bereiche	UL1604/CSA 22.2/213 (Class I, Division 2), EN60079-15 (Zone 2, Kategorie 3), CE (ATEX)
Maritim	Zertifiziert für Marine- und Offshore nach ABS
Augenschutz	IEC60825-1, Class 1, FDA 21 CFR 1040.10 und 1040.11
Gehäuse	
Schutzklasse	IP30
Material	Lexan (UL94V0)
Abmessungen	107 x 26 x 95 mm
Gewicht	110 g
Montage	Hutschienen Montage oder Direkteinbau
Garantie	
Garantie	5 Jahre auf Konstruktions- und Fabrikationsfehler

Vergleichstabelle Fiber Media Converter

Converter	Ports (gesamt)	10/100 Ethernet	Fiber	Typ (Fiber)	Anschluss (Fiber)	Reichweite (Fiber)
SL-2ES-2SC	2	1	1	Multimode	SC	4 km
SL-2ES-2ST	2	1	1	Multimode	ST	4 km
SL-2ES-3SC	2	1	1	Singlemode	SC	20 km
SL-2ES-3ST	2	1	1	Singlemode	ST	20 km
SL-2ES-3SCL	2	1	1	Singlemode	SC	60 km
SL-2ES-3STL	2	1	1	Singlemode	ST	60 km

Zubehör Spannungsversorgung

Modell	AD1024-24F	AD1048-24FS	AD1120-24F
Ausgangsspannung	24 V DC	24 V DC	24 V DC
Ausgangsstrom	1 A (24 W)	2 A (48 W)	5 A (120 W)
Eingangsstrom	100 ~ 240 V AC	100 ~ 240 V AC	100 ~ 240 V AC

Anschlüsse

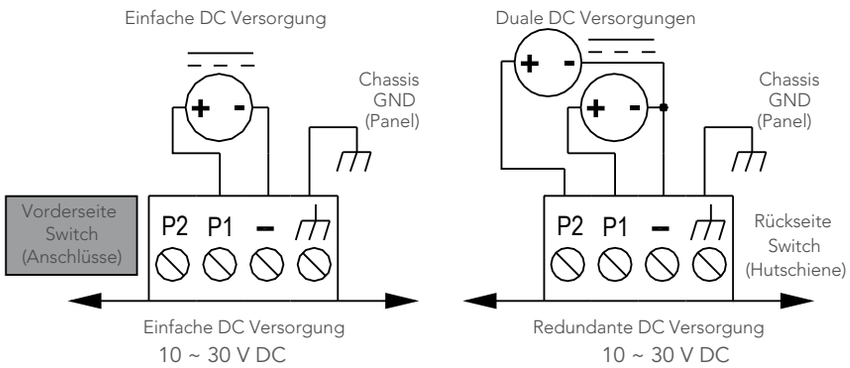

Abmessungen (cm) SL-2ES-2/3

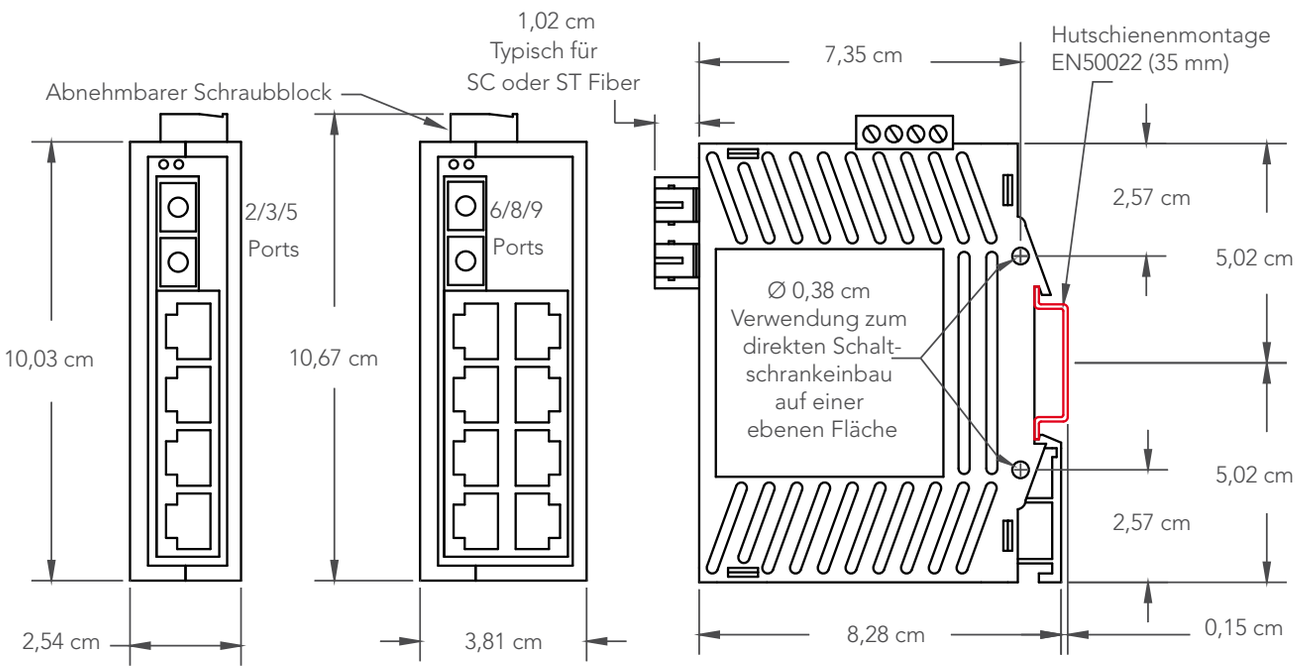

Montage SL-2ES-Modell

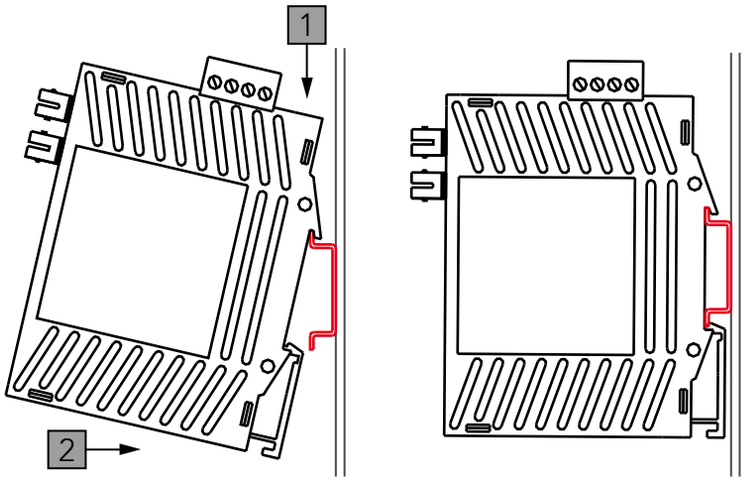

Empfohlene Hutschienenmontage:

1. Haken Sie die obere Rückseite des Hutschienen-Clips am Gerät über die Hutschiene.
2. Schieben Sie die Unterseite des Gerätes auf die Hutschiene, bis es einrastet.

Demontage SL-2ES-Modell

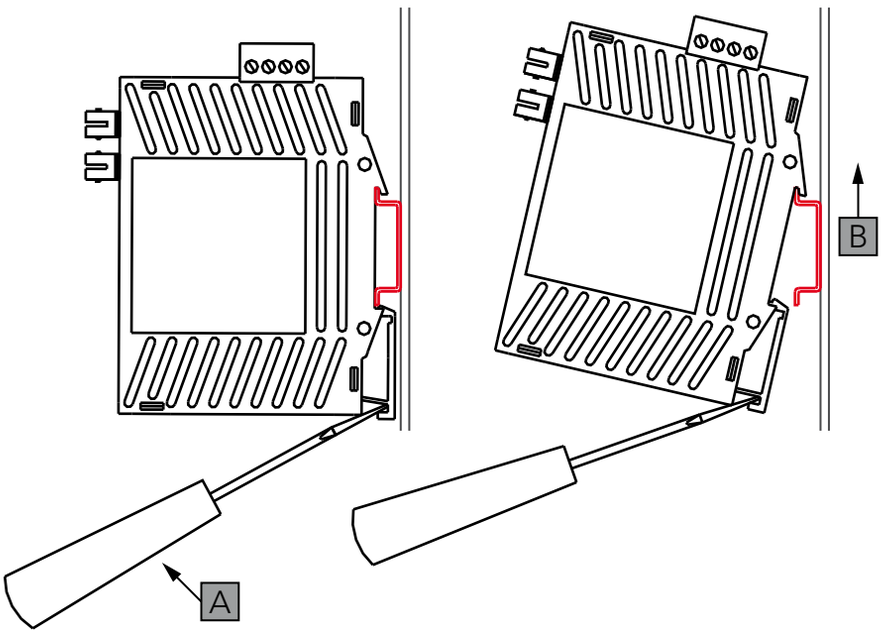

Empfohlene Hutschienendemontage:

A. Ein Schraubendreher in den Hutschienen-Clip einführen, bis sich die Unterseite des Gerätes aus der Hutschiene lösen lässt.
B. Lösen Sie die Oberseite des Gerätes und entfernen Sie es aus der Hutschiene.

WELOTEC
Zum Hagenbach 7 • D-48366 Laer
www.welotec.com • info@welotec.com
Fon: +49 (0)2554/9130-00 • Fax: +49 (0)2554/9130-10

Welotec verwendet ein zertifiziertes Qualitätsmanagementsystem nach ISO 9001:2008 • Änderungen und Irrtümer vorbehalten

WEL-SL-2ES-V1 ed. 05/12 Welotec GmbH